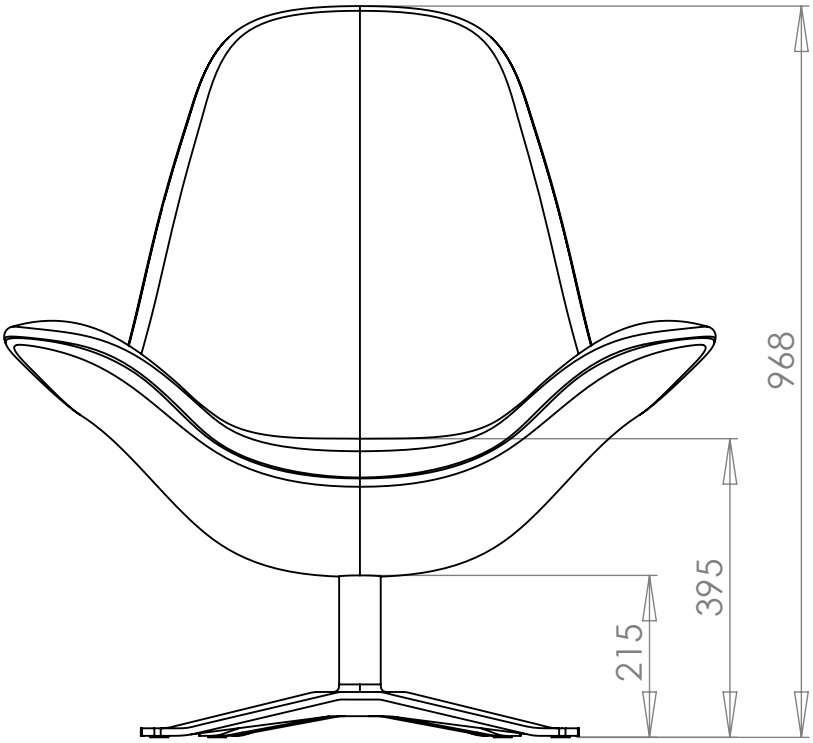
968
395
215

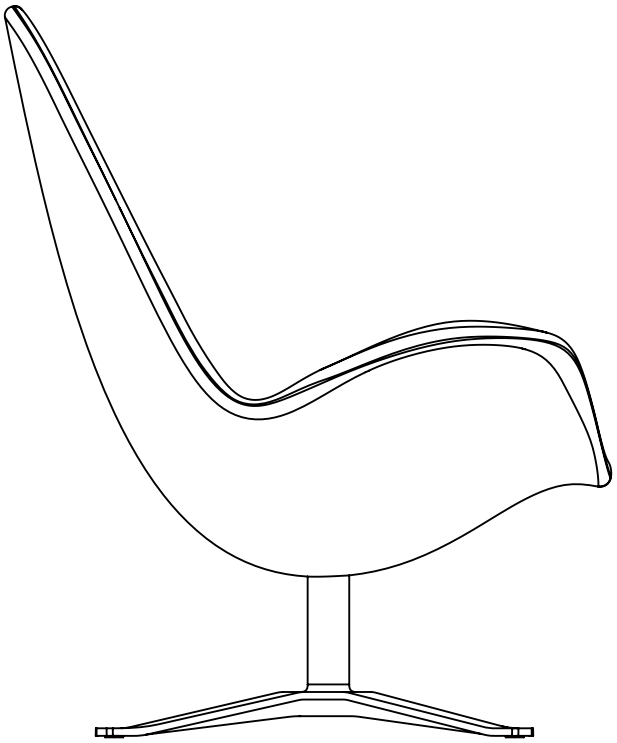

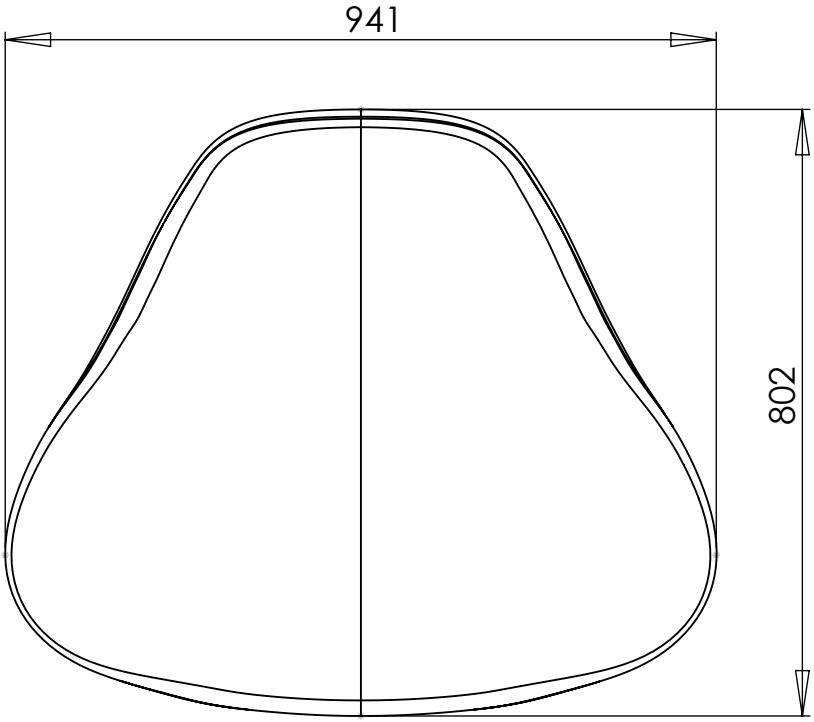
941
802