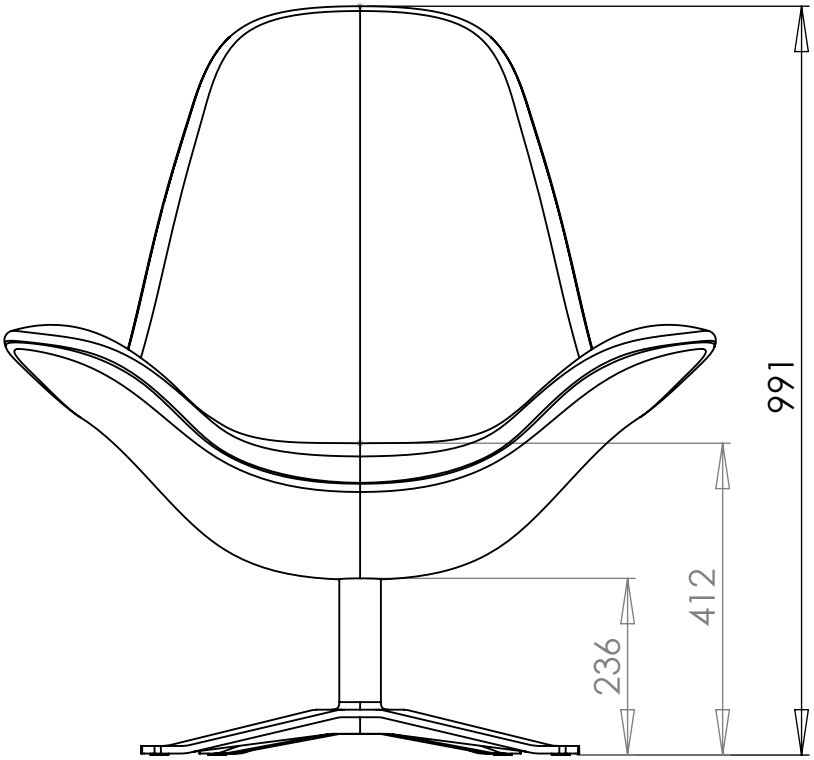
991
412
236

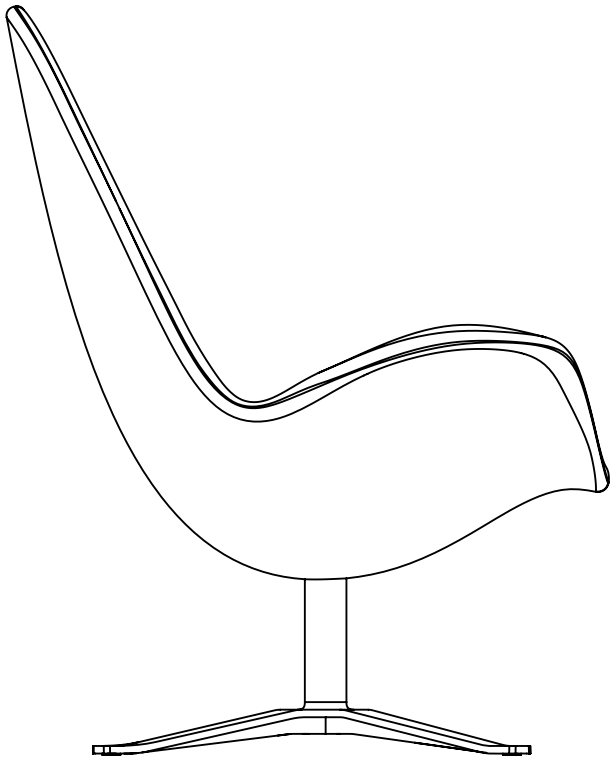

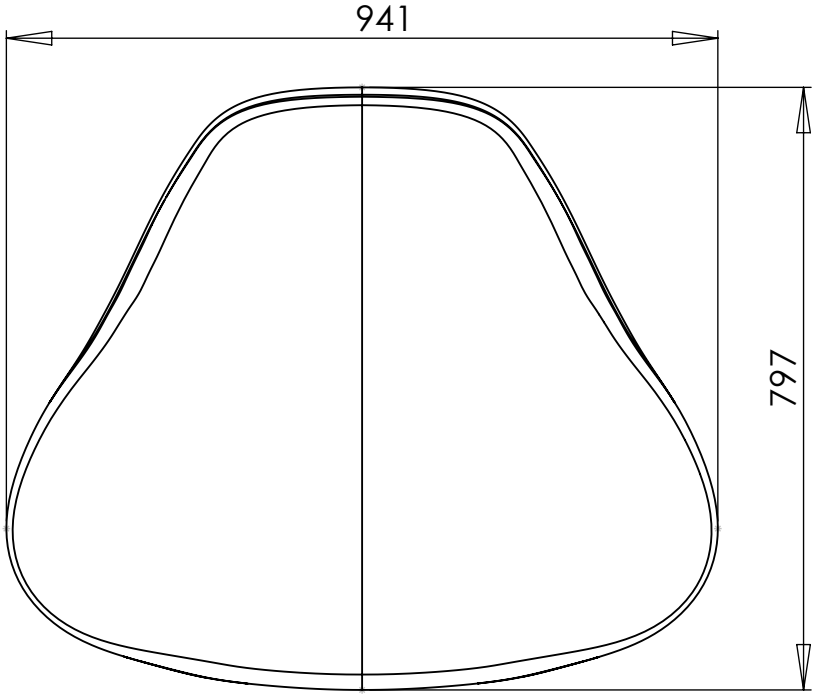
941
797